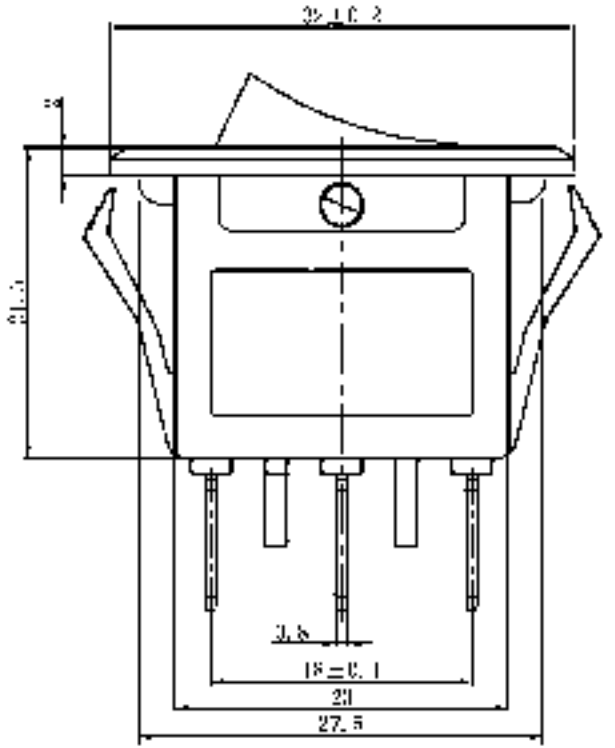
3.6
18±0.1
21
27.5

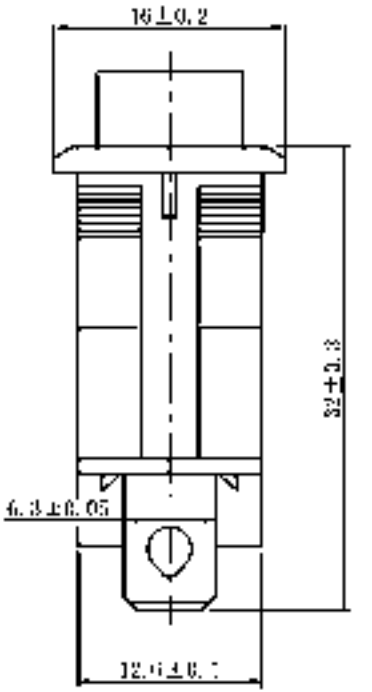
16±0.2
32±0.3
6.3±0.05
12.6±0.1

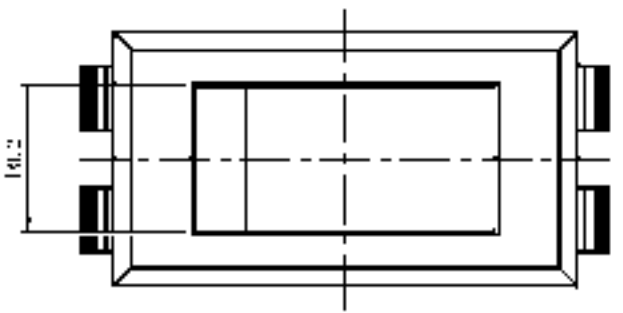

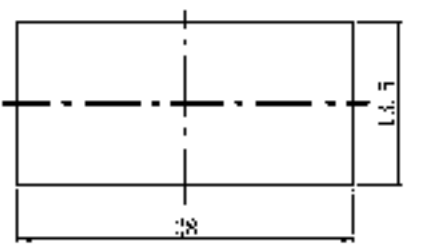
28